B-2154(1)

取扱説明書

USB/RJ45中継ポート
CW1X、CW4Xシリーズ

この度は、IDEC製品をお買い上げいただき、ありがとうございます。ご注文の製品に間違いがないかご確認のうえ、この取扱説明書の内容をよくお読みいただき、正しくご使用ください。

安全上のご注意

本取扱説明書では、誤った取り扱いをした場合に生じることが予測される危険の度合いを「警告」「注意」として区別しています。それぞれの意味は以下の通りです。

⚠ 警告

取扱いを誤った場合、人が死亡または重傷を負う可能性があります。

⚠ 注意

取扱いを誤った場合、人が重傷を負うか物的損害が発生する可能性があります。

⚠ 注意

- CW1X、CW4Xを廃棄する場合は産業廃棄物として扱ってください。

1 品目一覧

製品	モールド色	ケーブル長	品番
USB 中継ポート	シルバー	1.0m	CW4X-USB20-1M
	黒	1.0m	CW1X-USB20-1M
RJ45 中継ポート	シルバー	―	CW4X-RJ45
	黒	―	CW1X-RJ45
ゴムキャップ	―	―	CW9Z-D1X1
プラスチックカバー	―	―	CW9Z-D1X2

2 取り付け

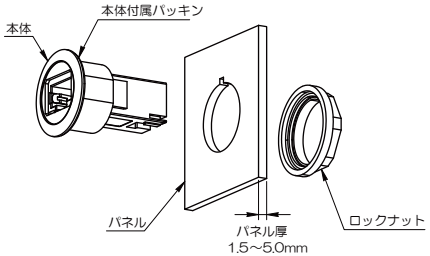

- 製品をパネル前面からパネル穴に差し込み、パネル背面側からロックナットで締め付けてください。
- ロックナットの締付けは、汎用レンチ（口幅24㎜）を使用し締付トルク1.2～1.5N・mで行ってください。
  推奨締付トルク以上での締付けは、破損の原因となりますのでご注意ください。

⚠ 注意

- 取付け、取外し、配線作業および保守・点検は必ず電源を切って行ってください。

3 アクセサリ使用時のご注意

- ゴムキャップ（CW9Z-D1X1）、プラスチックカバー（CW9Z-D1X2）はCWシリーズ中継ポート（CW1X/CW4X）専用です。他機種には使用しないでください。
- キャップ/カバーのふたはしっかりと押し込んでご使用ください。ふたが浮いている場合、保護構造を保てないのでご注意ください。
- プラスチックカバーを取り付ける際は、カバーの前後にパッキンを取り付けてください。

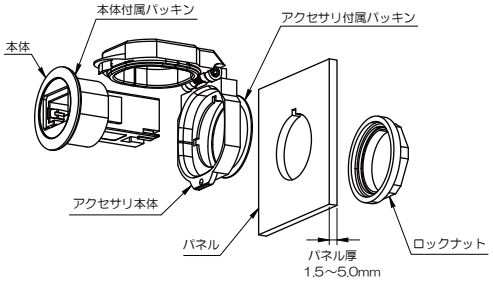

4 取付穴加工図・最小取付ピッチ

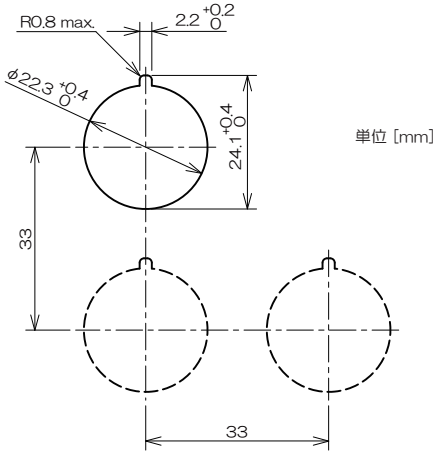

⚠ 注意

- 上記以外の取り付け穴寸法の場合、防水性能は保証できません。

5 外形図

単位［mm］

- USB中継ポート

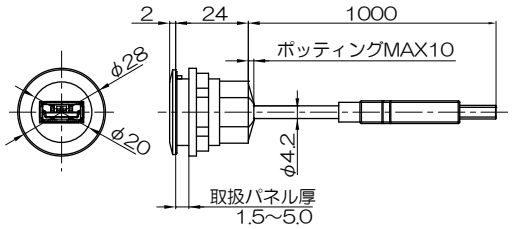

- RJ45中継ポート

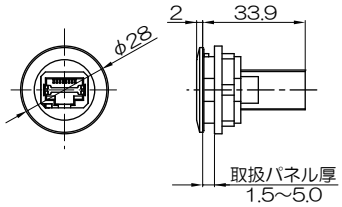

- ゴムキャップ

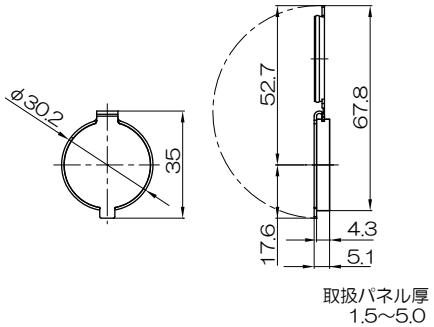

- プラスチックカバー

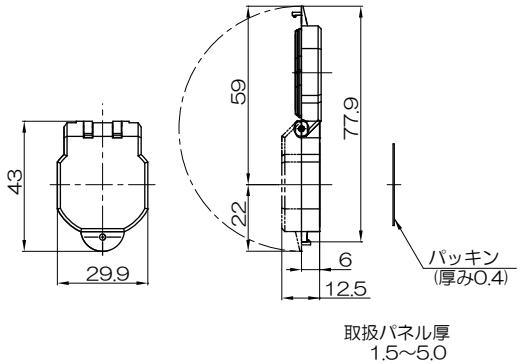

IDEC株式会社 http://www.idec.com

本社 〒532-0004大阪市淀川区西宮原2-6-64 TEL06-6398-2500

取扱説明書でご不明な点が御座いましたら、下記の技術問い合わせ窓口へお問い合わせ下さい。
お問い合わせ時間：9:00～12:00／13:00～17:00
（土・日曜日、祝日および弊社休日を除く）
【技術問い合わせ窓口】
0120-992-336
■携帯電話・PHSの場合は 050-8882-5843

2020.10