IDEC

Think Automation and beyond...

発行NO.：B-2021129

A-2021116
NRWシリーズ販売中止代替のご提案

2022年3月

＊ 仕様、その他記載内容は予告なしに変更する場合があります。

販売中止機種と代替機種

- 対象機種と実施時期
  - 販売中止機種　　：NRWシリーズ　サーキットプロテクタ全機種
  - 最終ご注文日　　：2022年 9月30日
  - 最終出荷日　　：2023年 2月24日

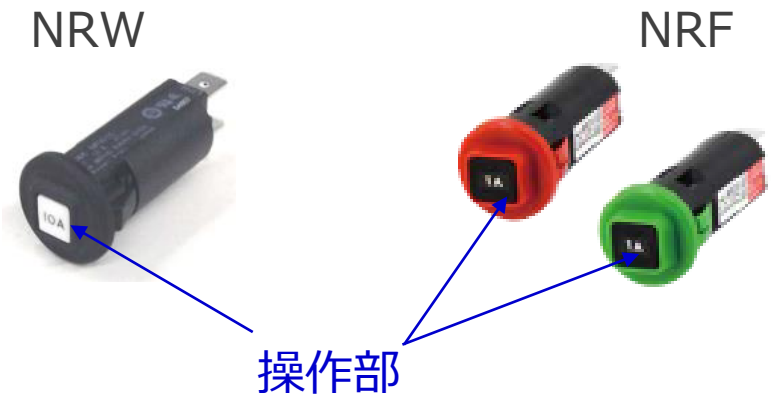

- 代替提案製品
  - NRFシリーズ

- NRWシリーズ/NRFシリーズ形番対比表

	販売中止：NRWシリーズ			**推奨代替品：NRFシリーズ**		
定格電流	形番	サイズ（単位mm）	操作部色	形番	サイズ（単位mm）	操作部色
3A	NRW10-3A	盤内奥行寸法：44.4 （本体部：35） （端子部：9.4）	白	NRF110-3A	盤内奥行寸法：**48.3** （本体部：39） （端子部：9.3）	**黒**
5A	NRW10-5A			NRF110-5A		
8A	NRW10-8A			NRF110-8A		
10A	NRW10-10A			NRF110-10A		
15A	NRW10-15A			NRF110-15A		

Copyright 2022 IDEC CORPORATION. All rights reserved.

NRWシリーズ/NRFシリーズ仕様比較1（特長）

- NRFシリーズはNRWシリーズを上回る機能/ラインナップにより、更に広範囲の用途にご利用いただけます。

項目	販売中止 NRWシリーズ	代替推奨 NRFシリーズ	
手動オフ機構付機種	なし	**保有している形番もあり**	形番構成
補助接点付機種	なし	**保有している形番もあり**	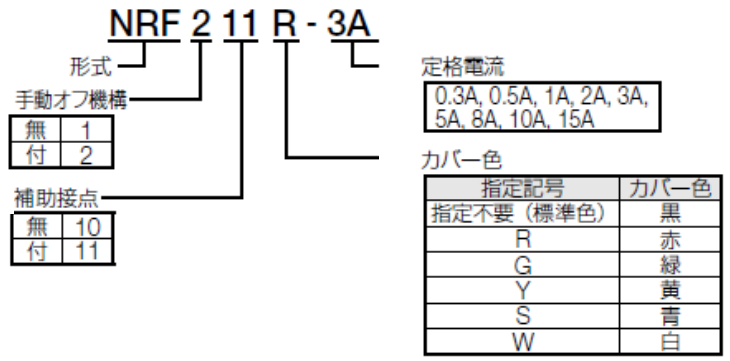
定格電流	3A,5A,8A,10,15A	**0.3A,0.5A,1A,2A,**3A,5A,8A,10,15A	
カバー色	黒	黒、**赤、緑、黄、青、白**	
DIN取付	不可	**可**（アクセサリ使用）	
安全規格	UL1077 CSA C22.2 NO.235 EN60934	UL1077 CSA C22.2 NO.235（手動オフ機構なし） EN60934 **CCC**	

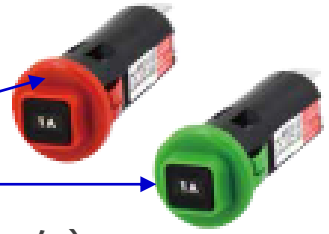

カバー
（黒、赤、緑、黄、青、白）

DINレール取付用アクセサリ（形番：NRF-D）
・35mm幅DIN規格レール用
サーキットホルダカバー

Copyright 2022 IDEC CORPORATION. All rights reserved.

NRWシリーズ/NRFシリーズ仕様比較2（特性）

- 定格遮断電流（3A、5Aタイプ）、 過電流引き外し時間など仕様の異なる場合がありますのでご注意ください。

【仕様】

項目	NRWシリーズ	NRFシリーズ
保護方式	熱動式 バイメタルスナップアクション方式	熱動引き外し形
基本構造	押釦ON操作	押釦ON操作、トリップフリー機構
内部回路	シリーズトリップ	シリーズトリップ
定格電圧	DC32V、AC250V	DC32V、AC250V
定格遮断電流	1A：定格電流×6倍 3・5・8・10・15A：定格電流×10倍	300mA～5A：定格電流×6倍 8・10・15A：定格電流×10倍
基準周囲温度	25°C	25°C
使用周囲温度	－10～＋60°C（ ただし、氷結しないこと）	－10～＋60°C（ ただし、氷結しないこと）
使用周囲湿度	45～85%RH （ただし、結露しないこと）	45～85%RH （ただし、結露しないこと）
保存周囲温度	－40～＋80°C（ただし、氷結しないこと）	－30～＋80°C（ただし、氷結しないこと）
保存周囲湿度	45～85%RH （ただし、結露しないこと）	45～85%RH （ただし、結露しないこと）
引き外し時間（＊別表１）	・定格電流でNO TRIP ・定格電流の135%通電時、1時間以内	・定格電流でNO TRIP ・定格電流の135%通電時、1時間以内
リセット時間	60秒以上 25℃	60秒以上（定格電流の135%TRIP時） 25℃
耐振動	100m/s2（ 10～55Hz）	100m/s2（ 10～55Hz）
耐衝撃	500m/s2	耐久：1000m/s2、誤動作：500m/s2
耐久性（開閉寿命）	1000回以上（定格電流の200%TRIP時）	・過電流耐久性 1000回以上 （定格電流の200%TRIP時） ・手動オフ機構付の機械的寿命は240回以上 （無通電時開閉）
絶縁抵抗	100MΩ以上（ DC500Vメガにて）	100MΩ以上（ DC500Vメガにて）
耐電圧	・主回路充電部とアース間、主回路同極接点間 :AC2000V・1分間	・主回路充電部とアース間、主回路同極接点間 :AC2000V・1分間 ・主回路と補助接点間 ：AC1500V・1分間
端子形状	主端子／タブ250形端子	主端子／タブ250形端子 補助接点端子／1.4W×0.2tはんだづけ端子
保護構造	閉鎖形 （パネル取付後の操作側 IP20）	IP40（IEC 60529）
質量（約）	10ｇ	15g

別表１ 過電流引き外し時間表（SEC）

定格電流に対する%	100	135	150	200	400	600	800	1000
NRWシリーズ	No Trip	3,600以内	データなし	2.20-15.0	0.55-1.80	0.27-0.70	0.17－0.45	0.12-0.30
NRFシリーズ 1A		データなし	3,600以内	4.5~28	1~6.5	0.4~4.0		
NRFシリーズ 3/5A		30~3,600	16~120	7~56	2~17	0.9~8.5		
NRFシリーズ 8/10/15A		28~3,600	10~130	5~50	1~7	0.45~3	0.25~1.8	0.15~1.2

Copyright 2022 IDEC CORPORATION. All rights reserved.

NRWシリーズ/NRFシリーズ仕様比較3

- 同じ定格電流仕様の場合でも温度補正曲線、端子間抵抗値は異なりますのでご注意ください。

【温度補正曲線】

NRWシリーズ

・1A,2Aタイプ

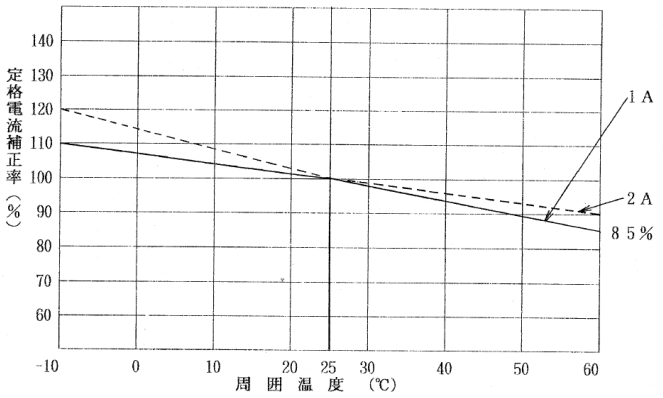

・3A,5A,8A,10A,15Aタイプ

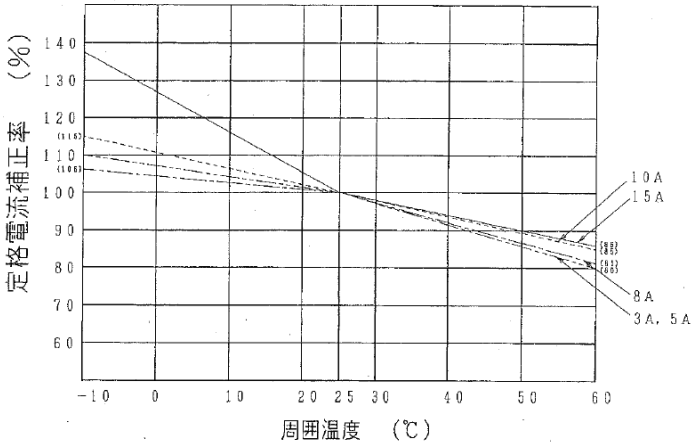

NRFシリーズ

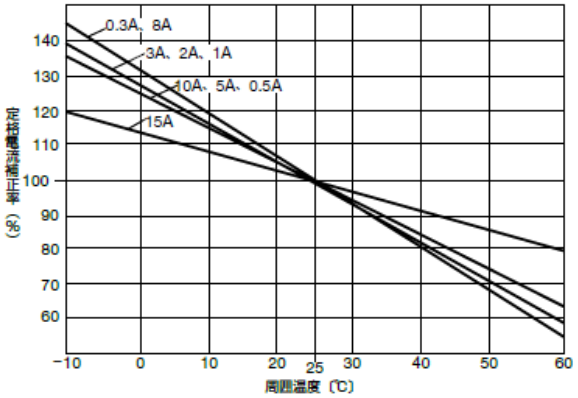

【定格電流－端子間抵抗（Ω）】

定格電流	NRWシリーズ（参考値）	NRFシリーズ（初期値±15%）
1A	0.7500	0.8100
3A	0.0580	0.0922
5A	0.0280	0.0503
8A	0.0120	0.0085
10A	0.0100	0.0095
15A	0.0050	0.0064

Copyright 2022 IDEC CORPORATION. All rights reserved.

NRWシリーズ/NRFシリーズ仕様比較4　（外形寸法図）

- 両シリーズの外形寸法は異りますのでご注意ください。

NRWシリーズ	NRFシリーズ
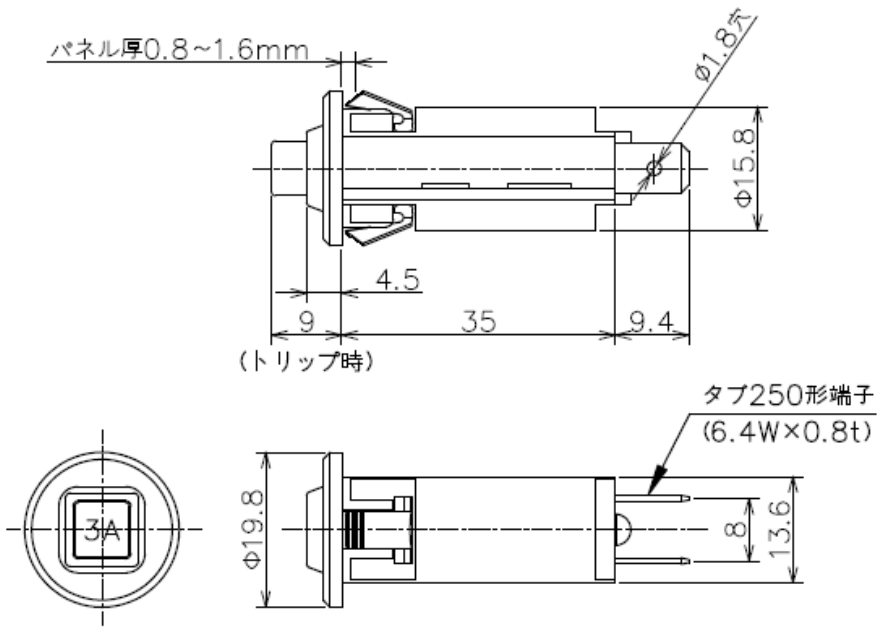	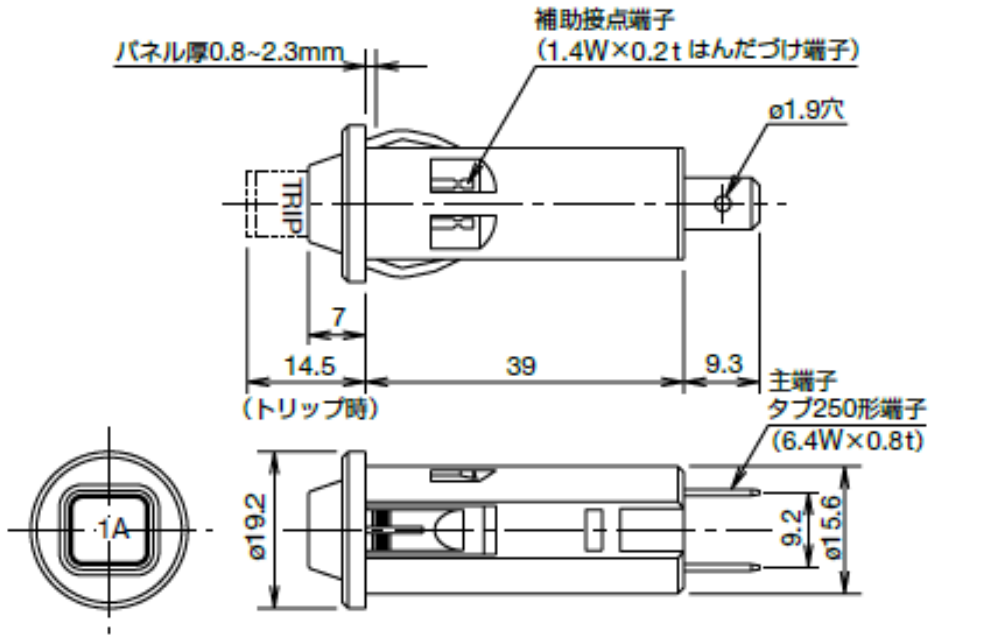

Copyright 2022 IDEC CORPORATION. All rights reserved.

NRWシリーズ/NRFシリーズ仕様比較5　（パネルカット寸法図）

- 「パネルカット図」寸法で取付している場合はNRFの取付が可能です。
  「回り止め用パネルカット図」寸法で取付している場合はNRFの取付はできません。パネルカットサイズを変更してください。

NRWシリーズ	NRFシリーズ
パネルカット図 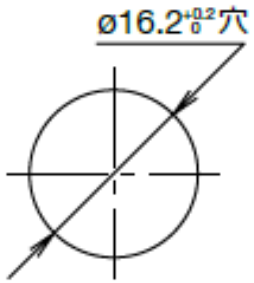 回り止め用パネルカット図 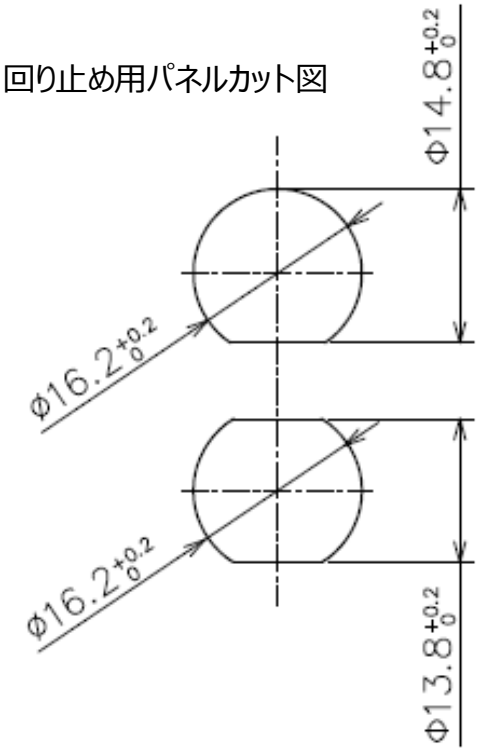 単位mm	パネルカット図 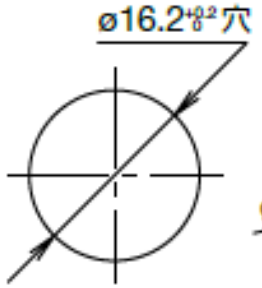 回り止め用パネルカット図 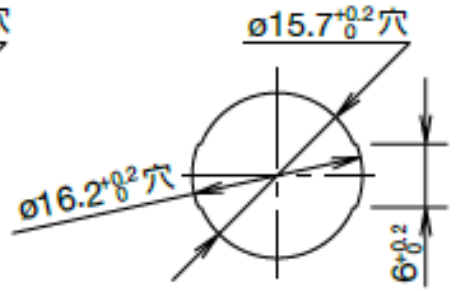 単位mm

Copyright 2022 IDEC CORPORATION. All rights reserved.