Technical News

2022 年 3 月 31 日
A-2021121

規格認証終了のご案内

EF1A 形 耐圧防爆構造 LED 照明器具

EF1A 形耐圧防爆構造 LED 照明器具の CE/ATEX 規格認証終了について、ご案内いたします。

実施時期

2022 年 5 月 4 日（水）出荷分より実施

対象製品

EF1A 形耐圧防爆構造 LED 照明器具：全機種
※標準品を基本とするカスタム仕様製品も含みます。

変更内容

2022 年 5 月 4 日より有効の EMC 指令（EN55015：2019 年版）に準拠しないため、CE/ATEX 規格認証を終了いたします。これにともない、欧州ではご利用いただけなくなりますので、ご注意ください。

取説および一部の製品ラベルの CE/ATEX 規格認証表記を削除いたします。
＜製品ラベル＞
下図①～⑤の場所に貼付されている製品ラベルの内、
②に貼付されている製品ラベルを以下のように変更いたします。

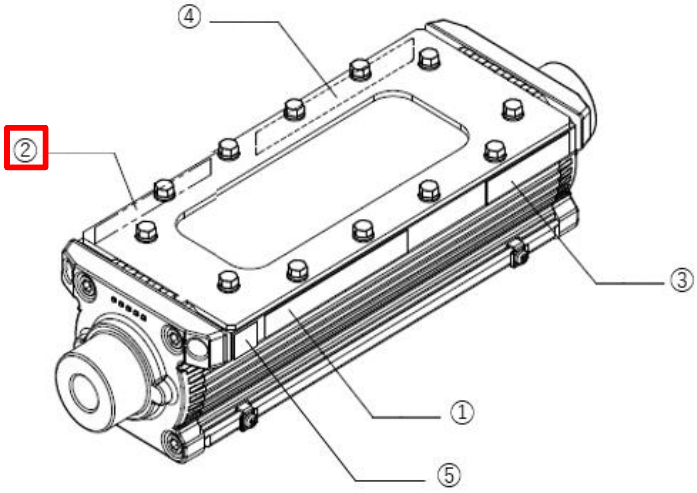

変更前	変更後
II2G Ex db IIB T4 Gb II2D Ex tb IIIC T130°C Db DEMKO 14 ATEX 1208667X 0470 ClassI, Zone1 AEx db IIB T4 Gb Ex db IIB T4 Gb X (c-UL) c UL us LISTED E353024 LUMINAIRE FOR USE IN HAZARDOUS LOCATIONS	ClassI, Zone1 AEx db IIB T4 Gb Ex db IIB T4 Gb X (c-UL) c UL us LISTED E353024 LUMINAIRE FOR USE IN HAZARDOUS LOCATIONS

なお、その他の製品ラベルの変更はありません。
※取説についても、上図と同様に表記を変更いたします。

※その他の仕様、形番および価格の変更はありません。

識別表示

変更後の製品の梱包ラベルに「・」を表示いたします。
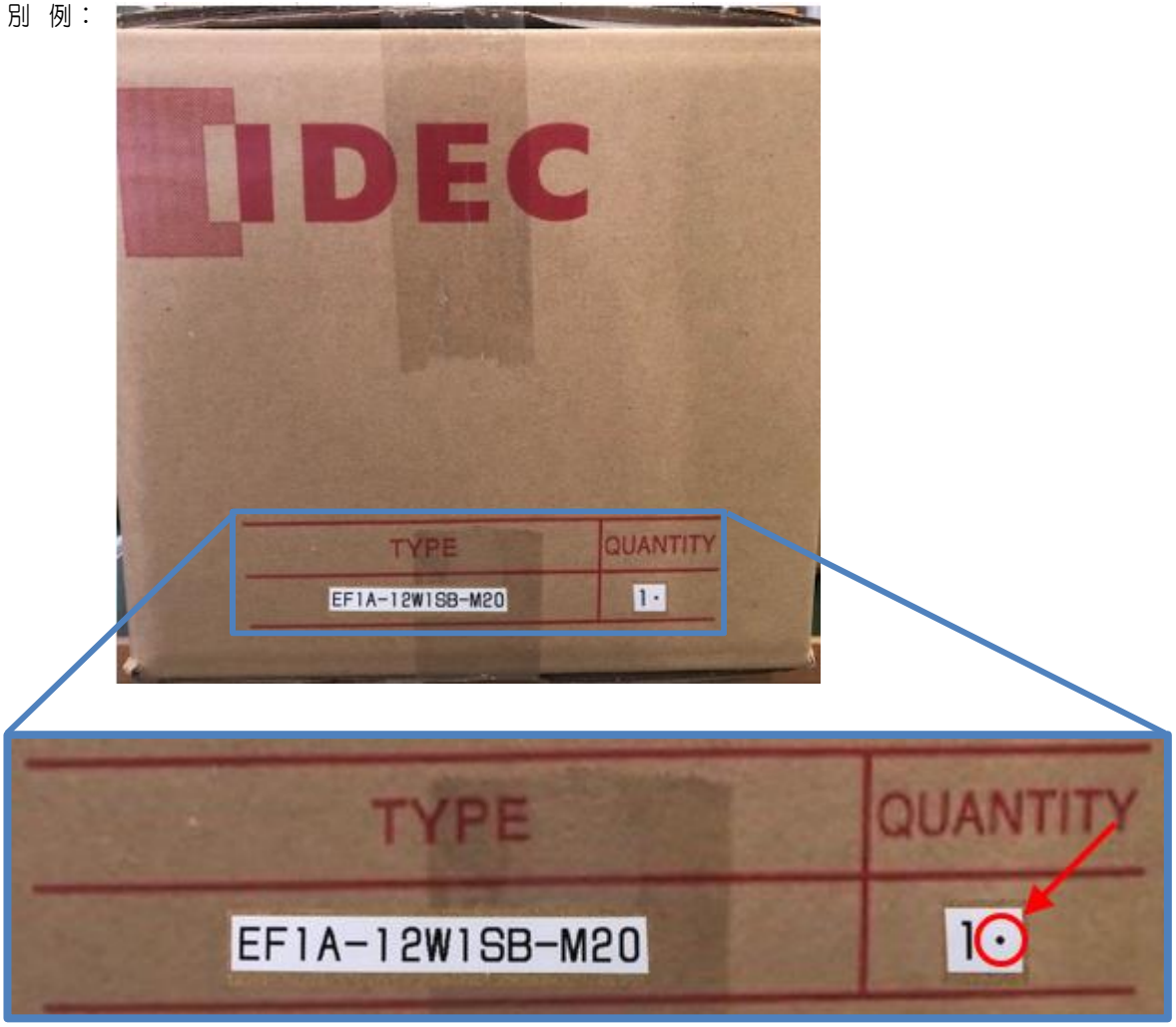
- 表示期間：2022 年 11 月出荷分まで
- 識 別 例：